Coupe sur partie fixe

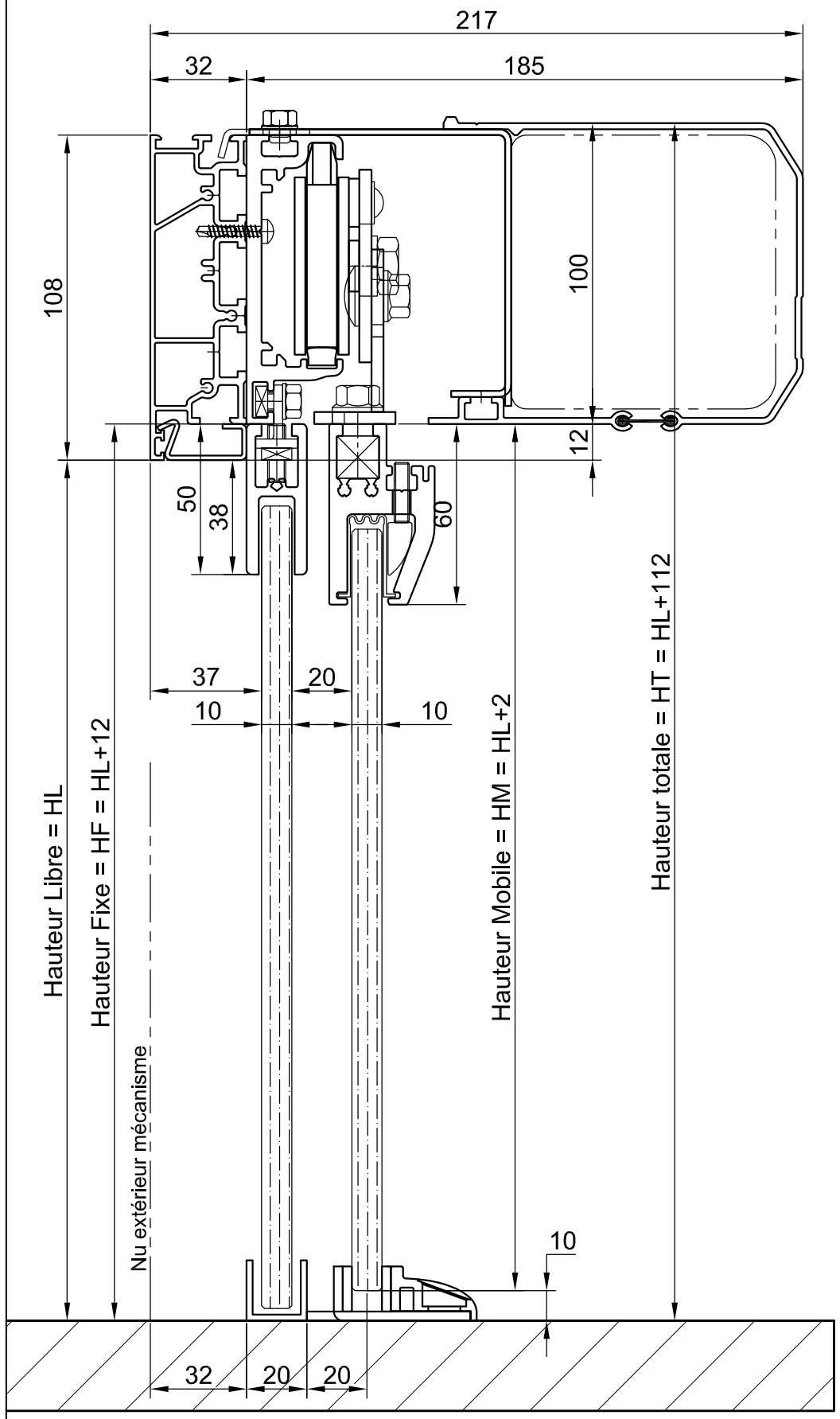

Coupe sur passage

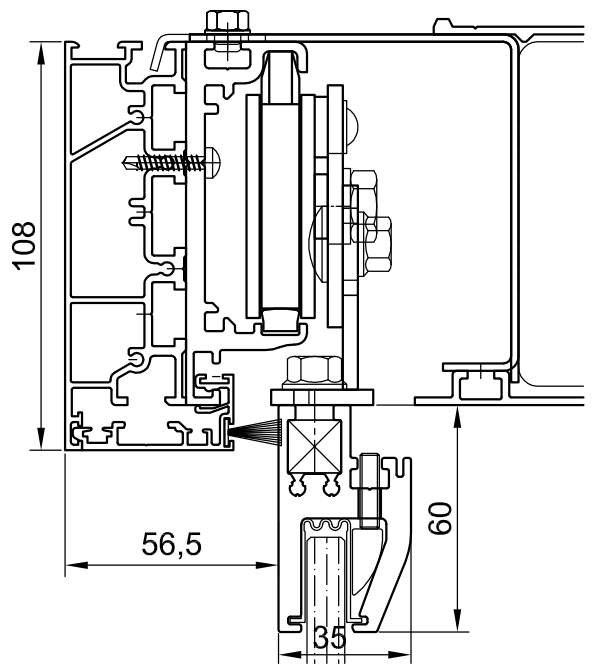

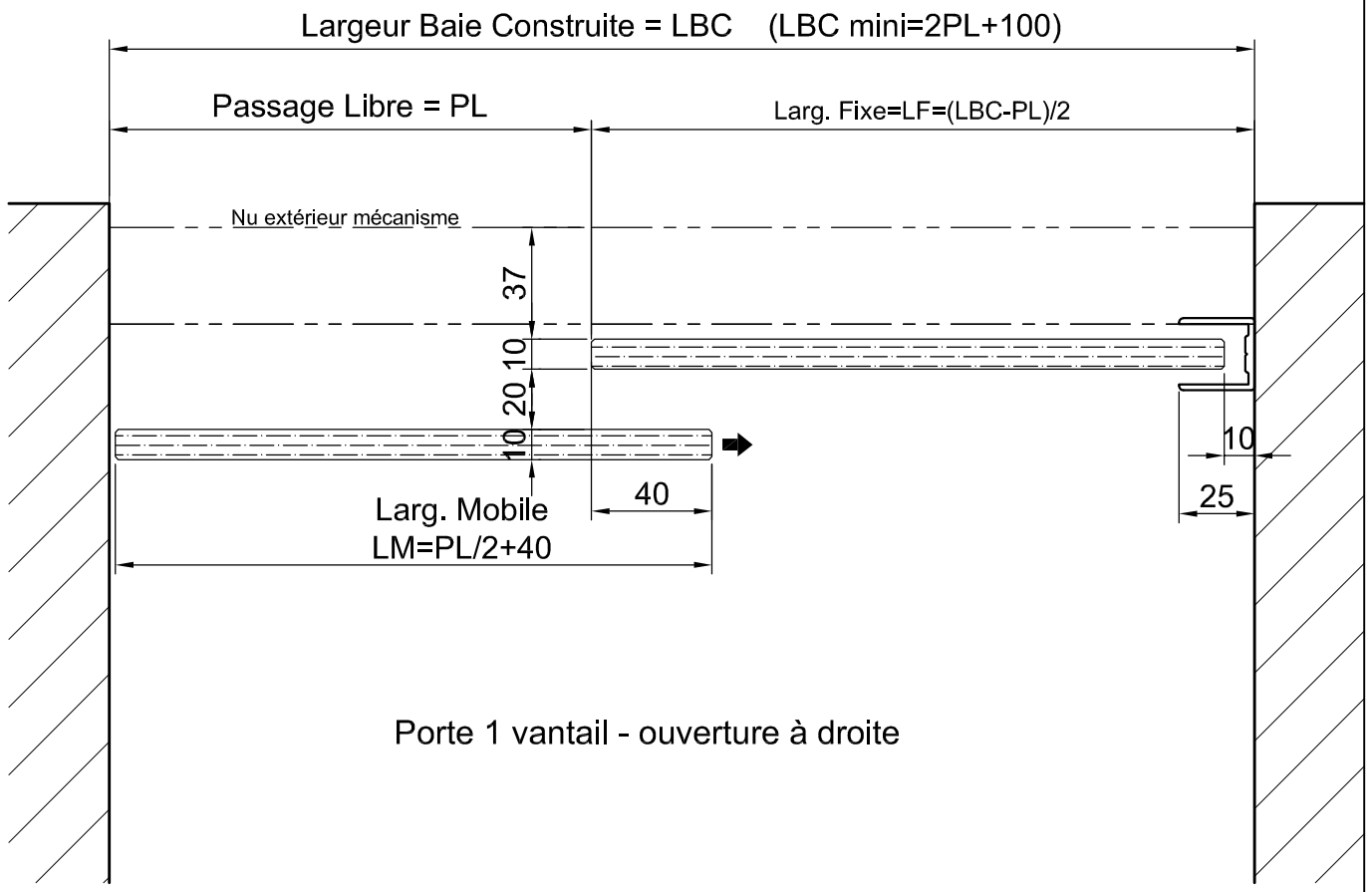

Porte 1 vantail - ouverture à droite

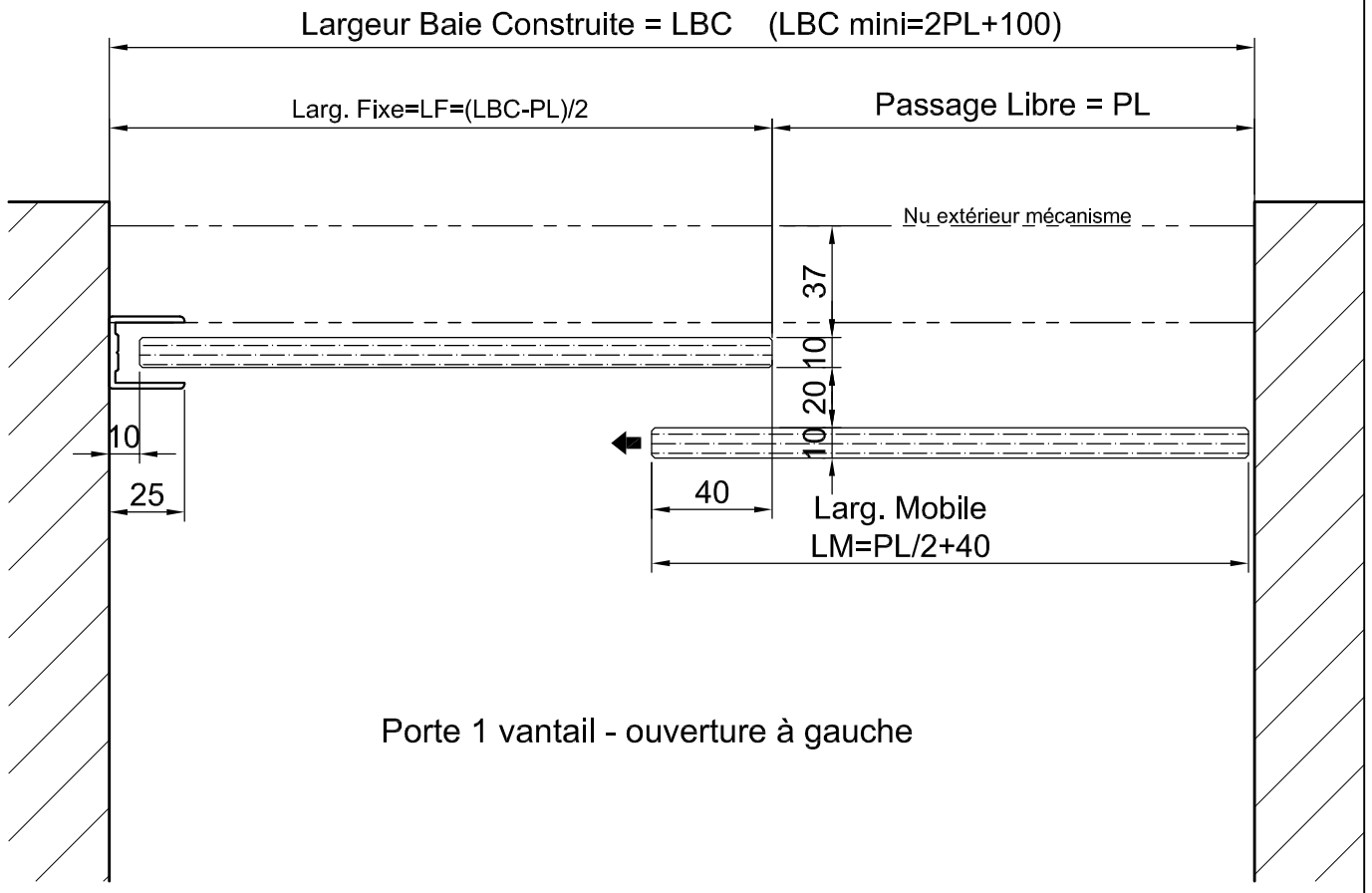

Porte 1 vantail - ouverture à gauche

manusa
XED Portes Automatiques
Tél: 0479351500
Fax: 0479615050

ACTIVA - T35 - Raidisseur 32
PA 1 Vantail Coulissant + Fixe

Format: A3	Ech:	Date: 16/02/2015	Ref: PTA1042-Raid32-1VC+1F-T35	Ind: