Coupe sur fixe
Vantail coulissant mis dans le plan de coupe

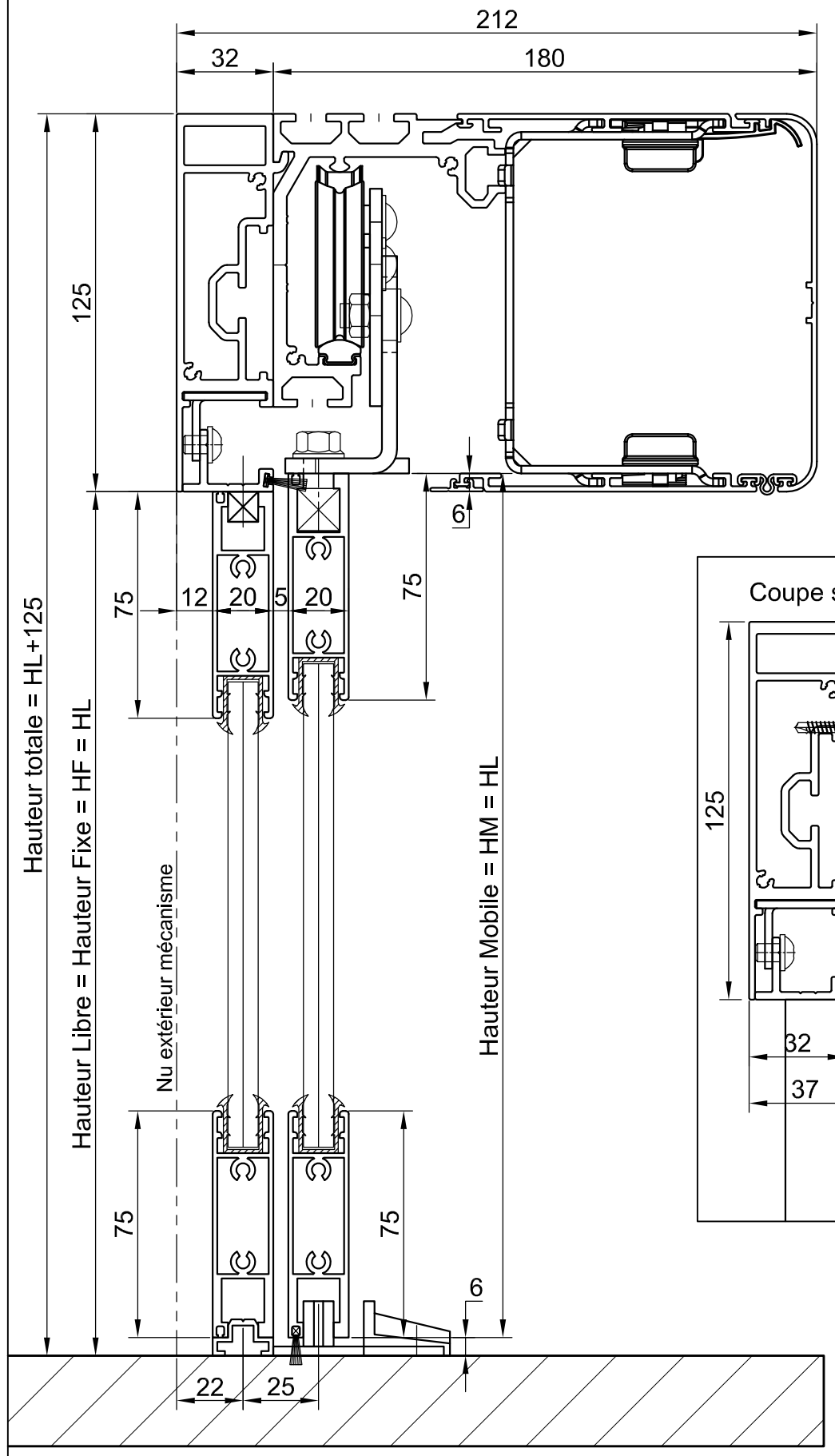

Coupe sur passage

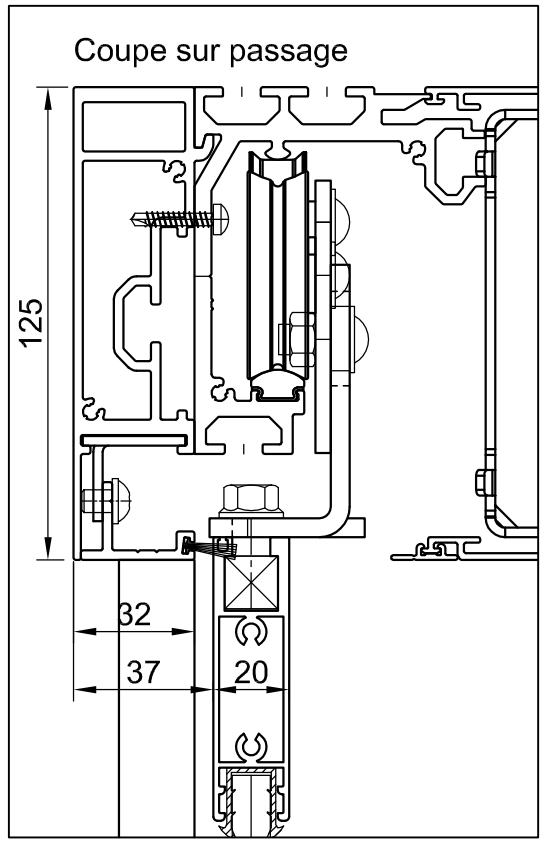

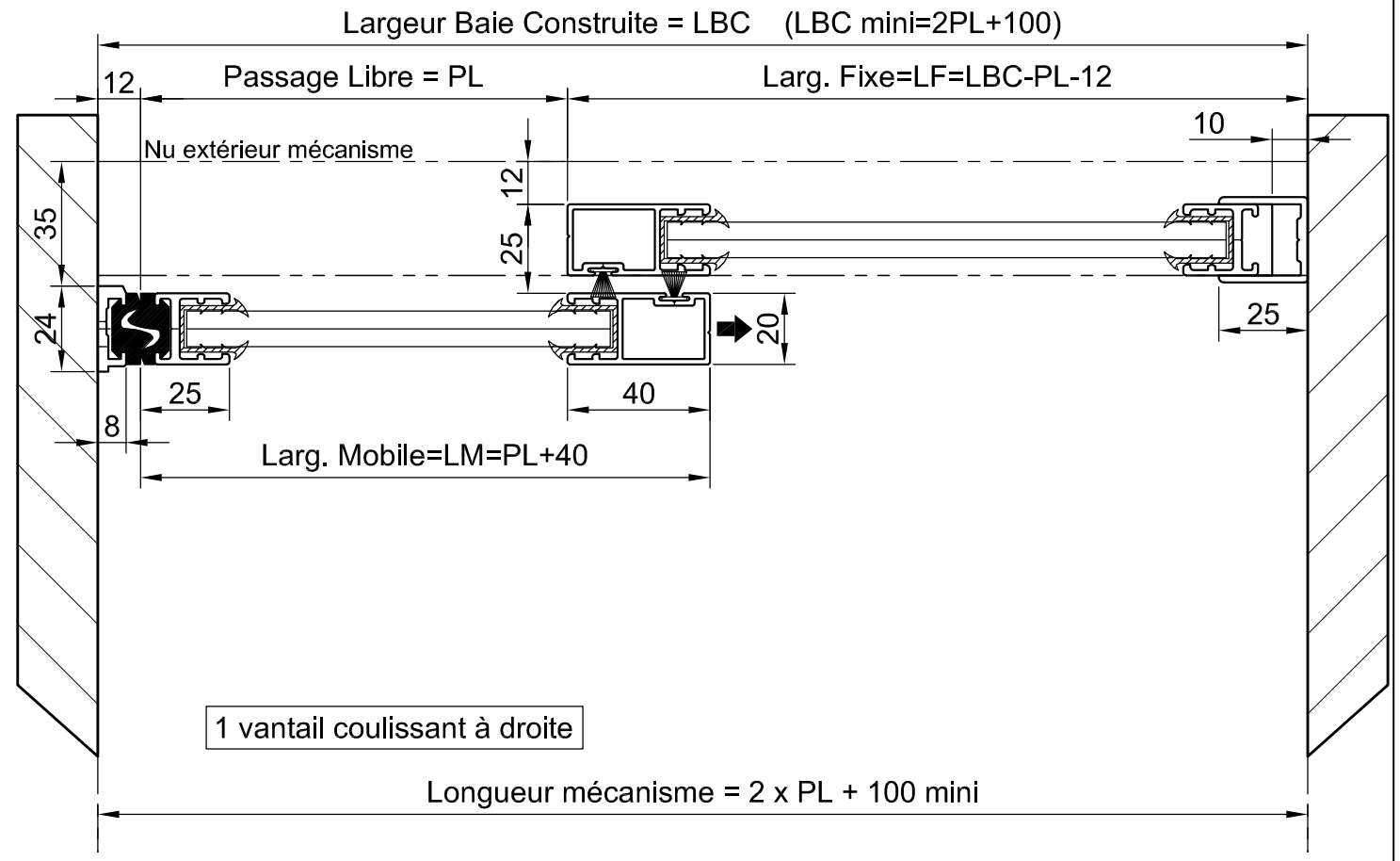

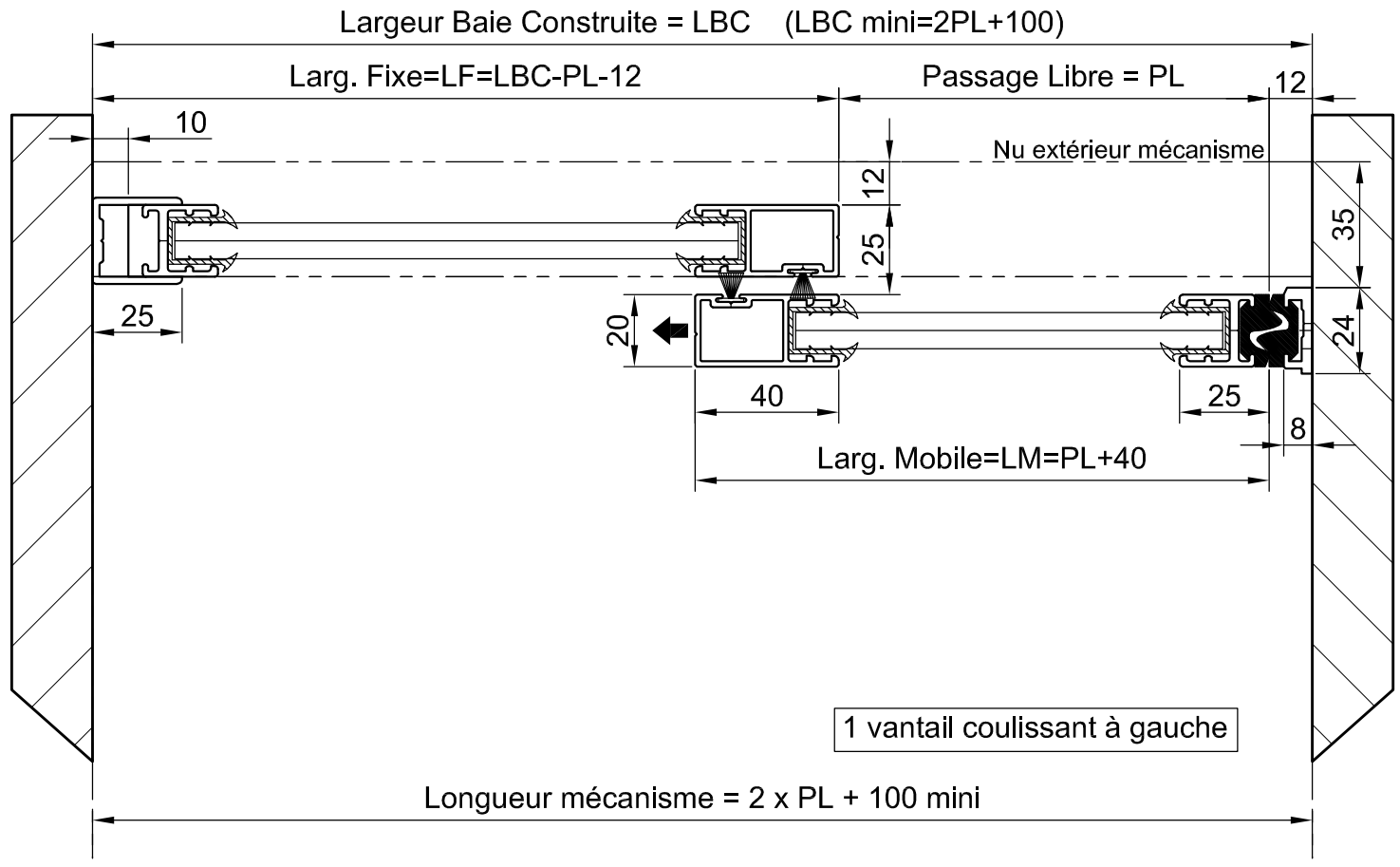

Dimensions Vitrage
Fixe: (LBC-PL-63) x (HL-132)
Vantail: (PL-1) x (HL-126)
8mm < Epaisseur < 11mm

XED Portes Automatiques
manusa
Tél: 0479351500
Fax: 0479615050

VISIO - E20 - Raidisseur 32
PA 1 Vantail Coulissant + Fixe
Gauche ou Droite

Format: A3 | Ech: | Date: 11/01/2016 | Ref: PTV2042-Raid32-1VC+1F E20 | Ind: