Coupe sur passage

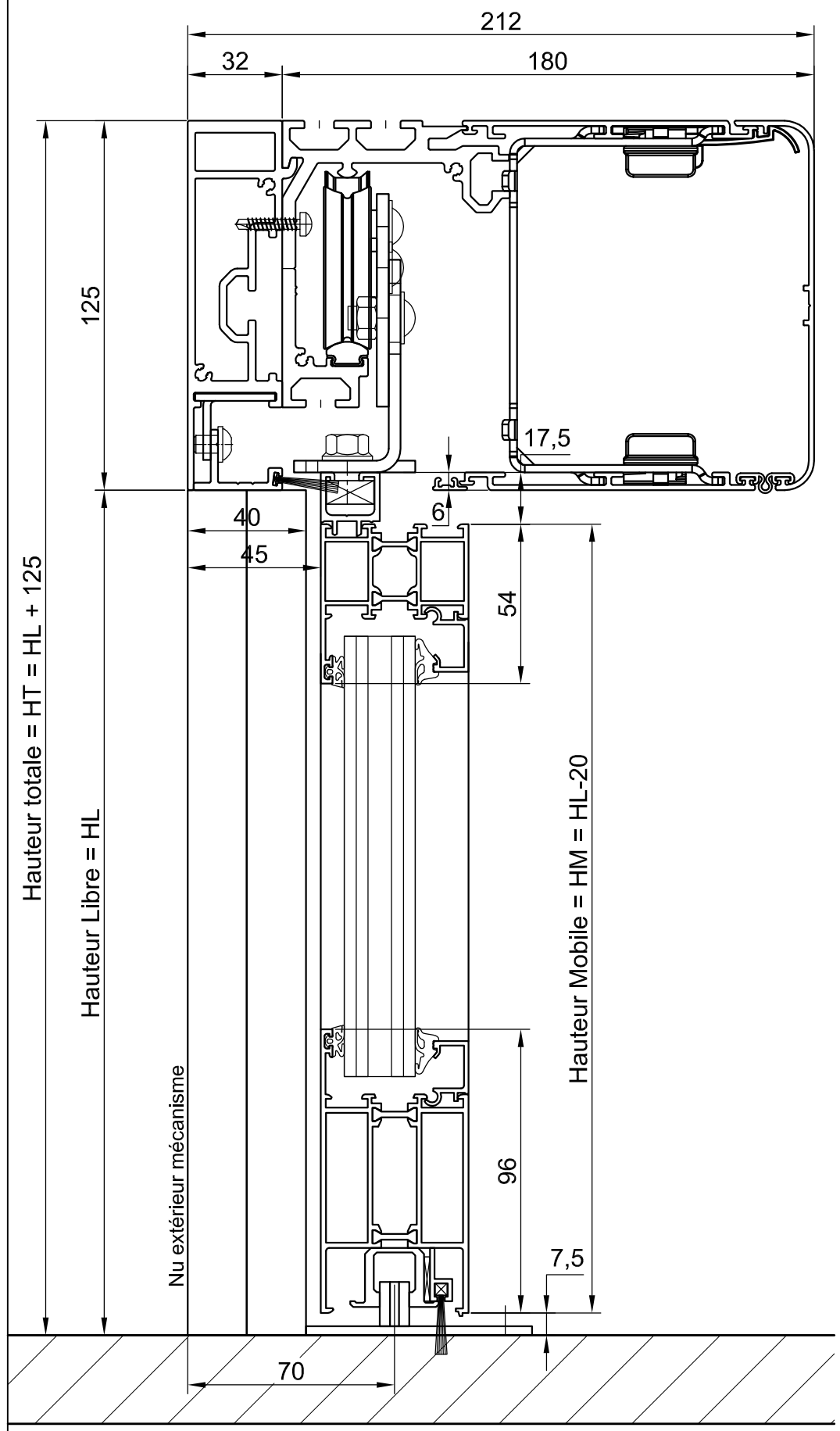

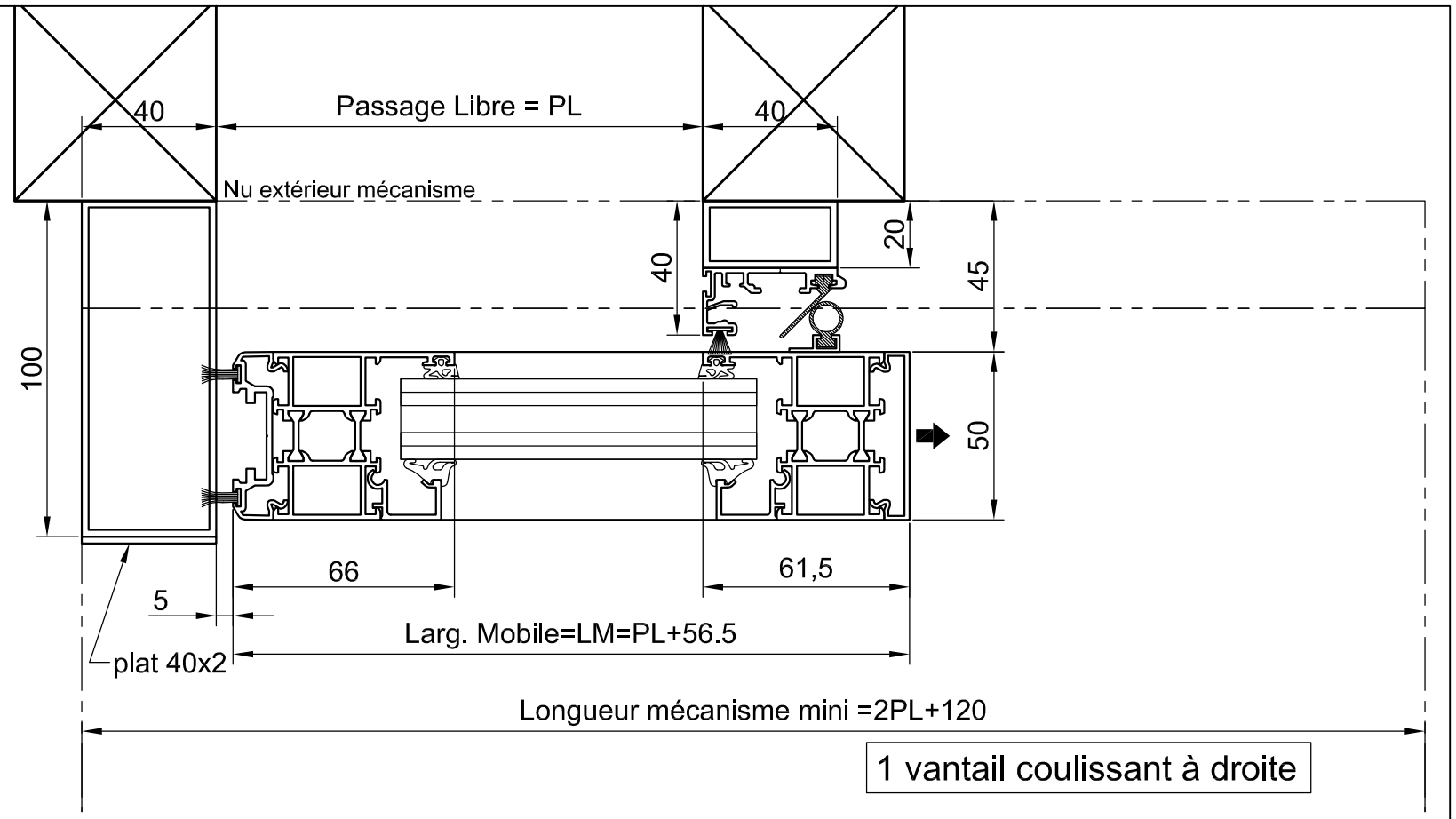

1 vantail coulissant à droite

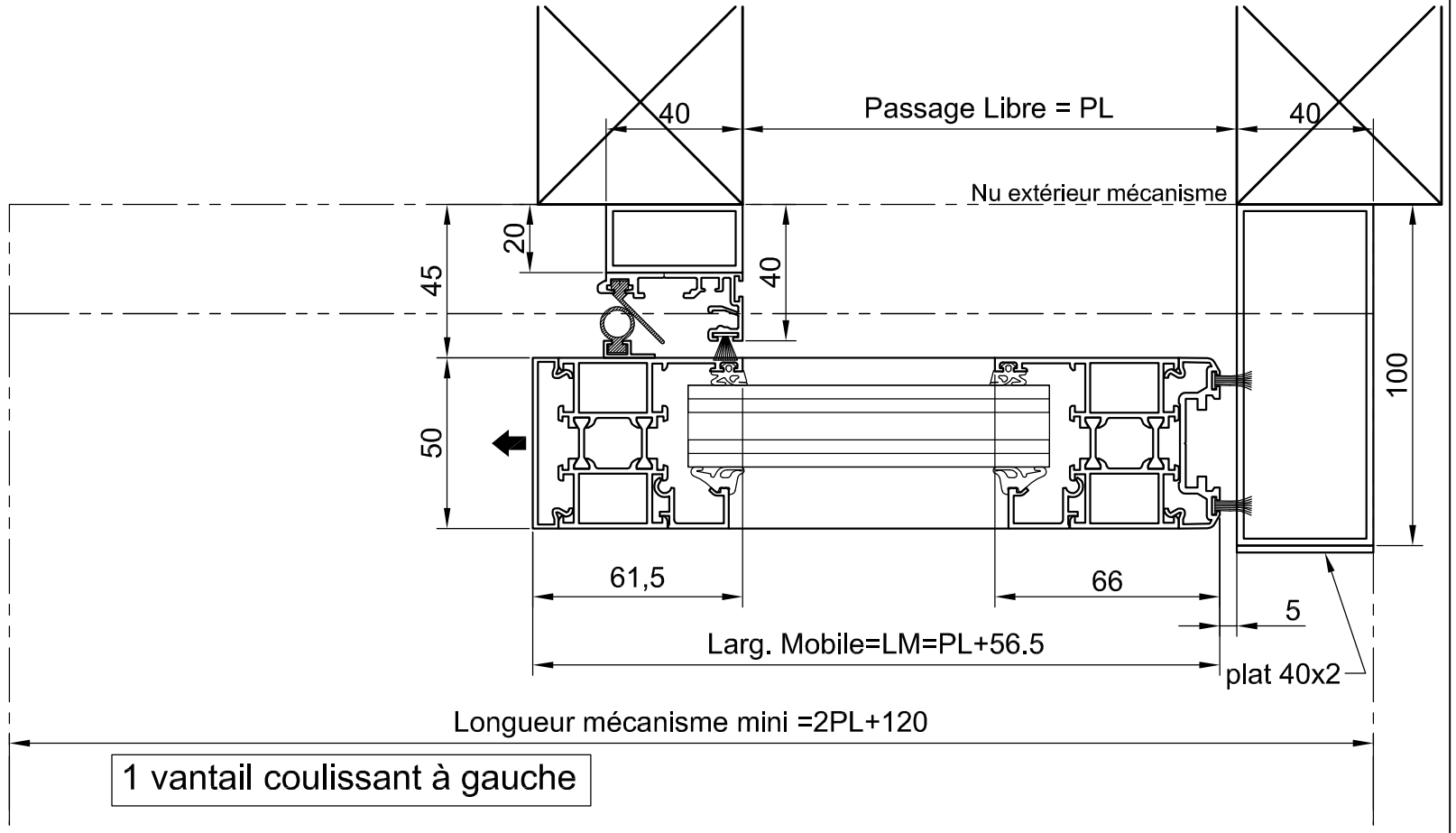

1 vantail coulissant à gauche

XED Portes Automatiques — manusa — Tél: 0479351500 Fax: 0479615050			VISIO - W50 - Raidisseur 32 PA 1 Vantail Coulissant Gauche ou Droite
Format: A3	Ech:	Date: 01/10/2013	Ref: PTV5022-Raid32-1VC W50TH+VI — Ind: