Coupe sur partie fixe

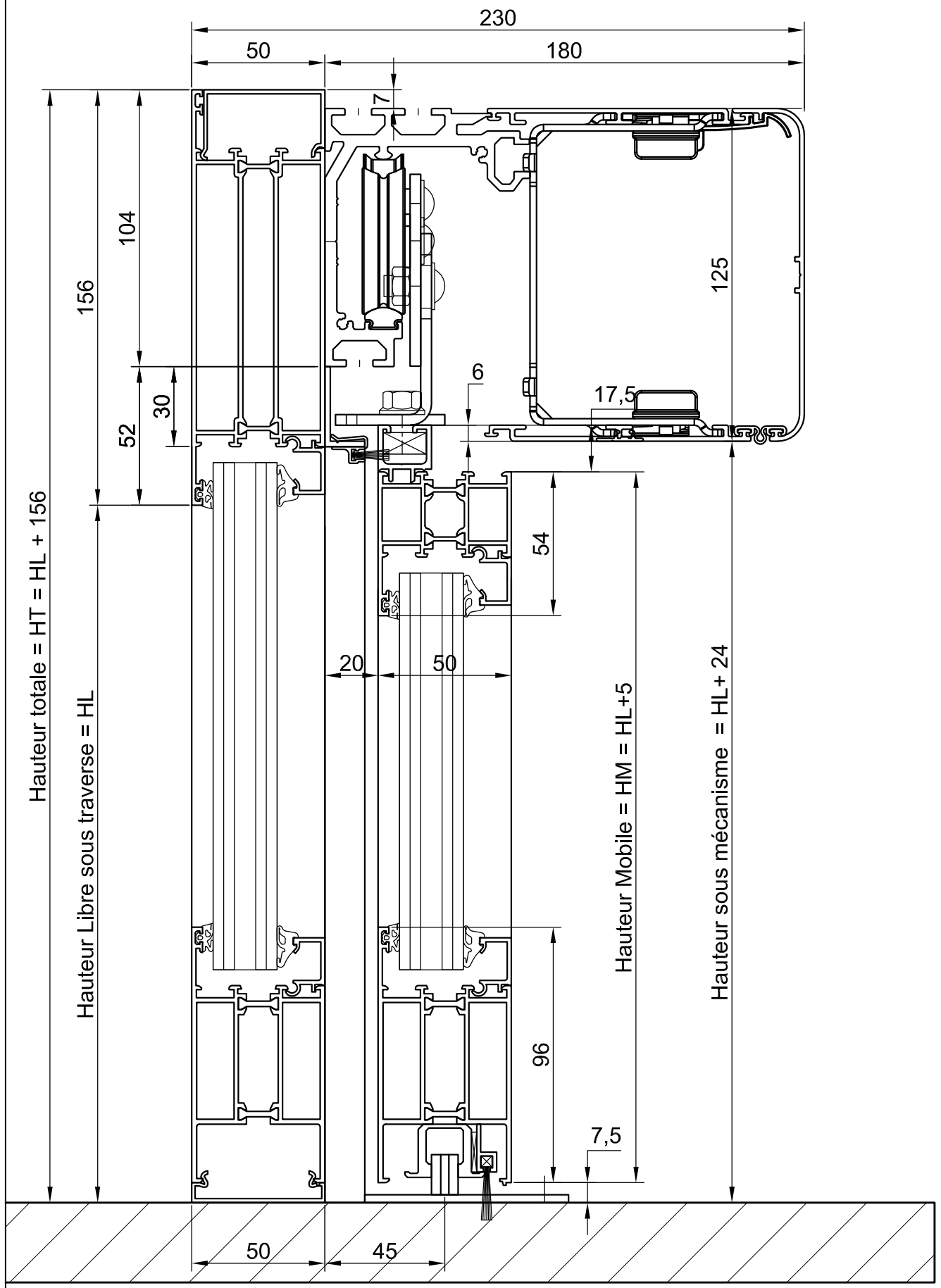

Coupe sur passage

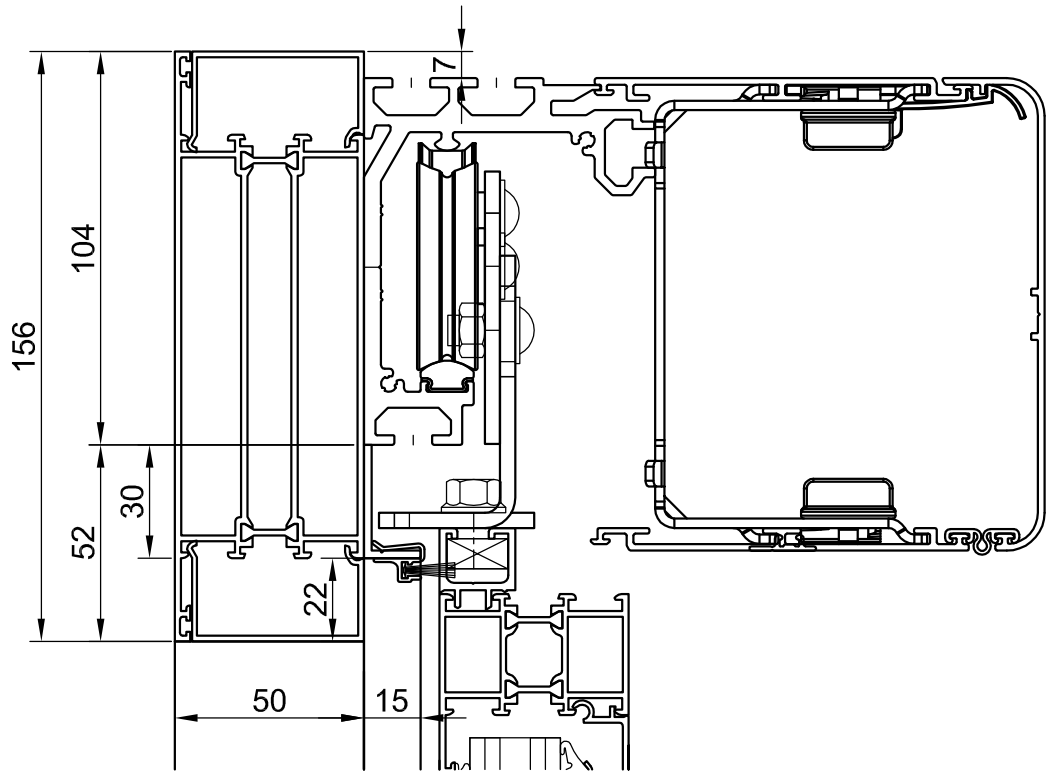

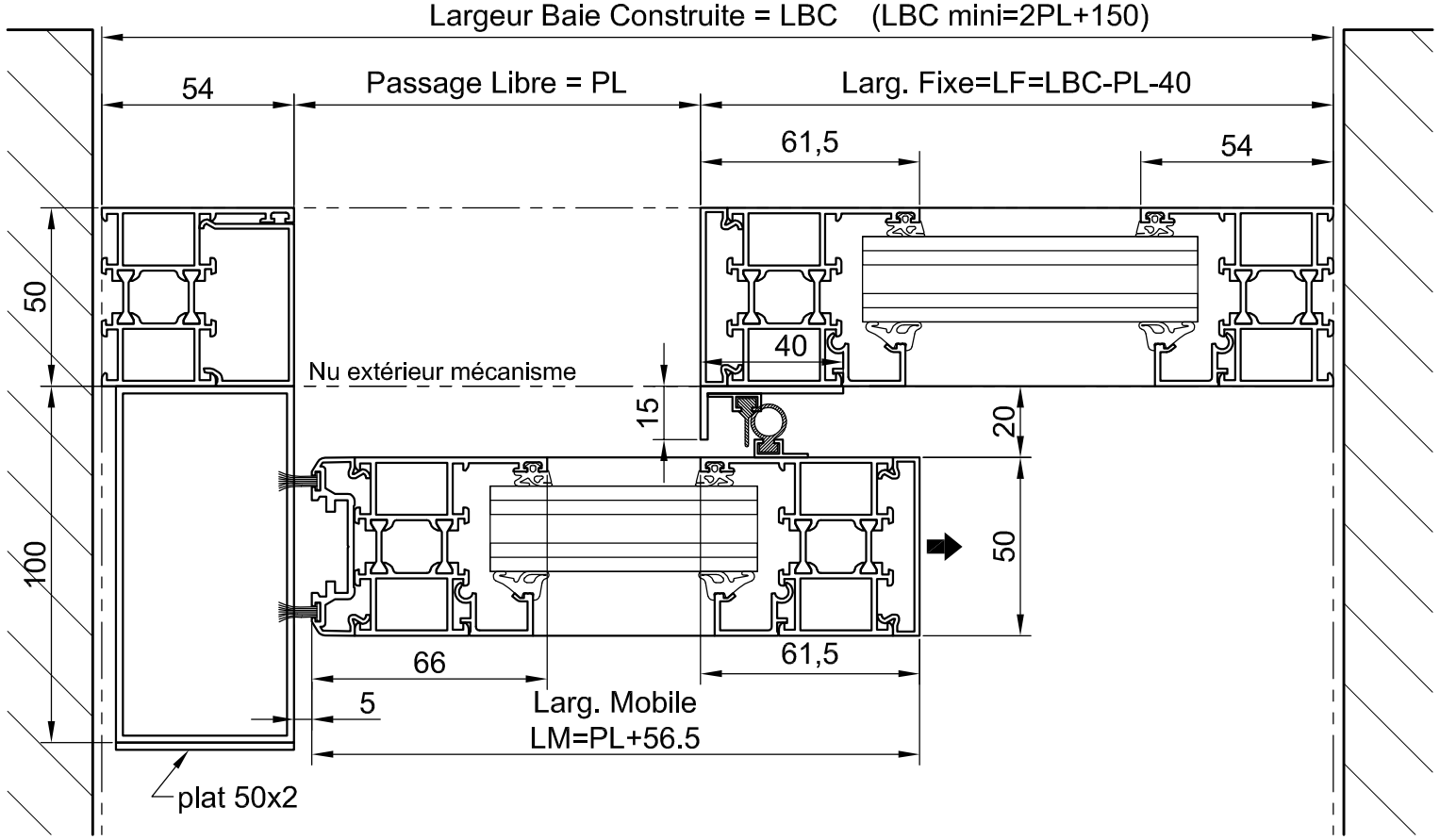

manusa

AXED Portes Automatiques

Tél: 0479351500
Fax: 0479615050

VISIO - W50
PA 1 Vantail Coulissant + Fixe
Droite

Format: A3	Ech:	Date: 01/10/2013	Ref: PTV5040-1VCD+1F W50TH+VI	Ind: