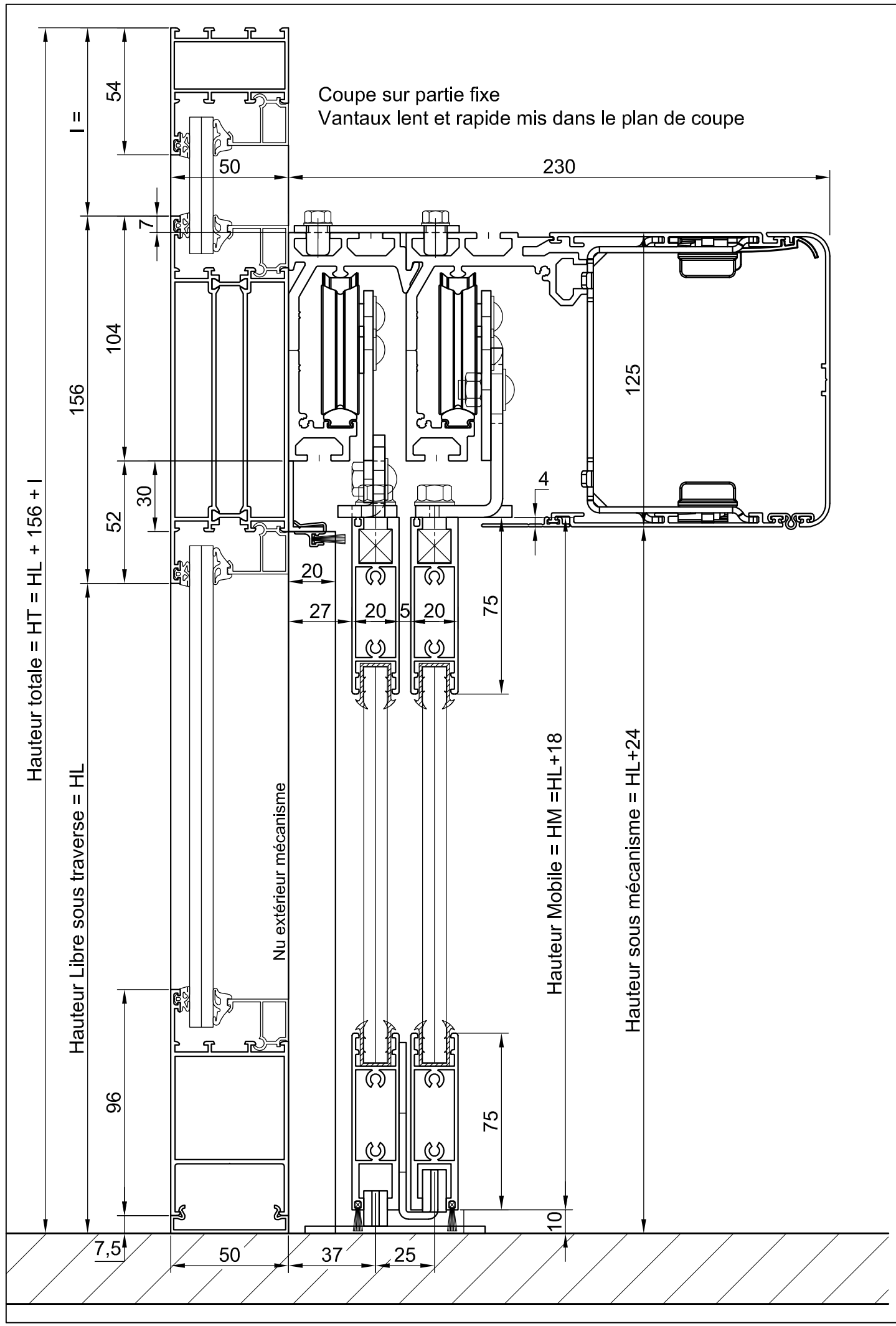

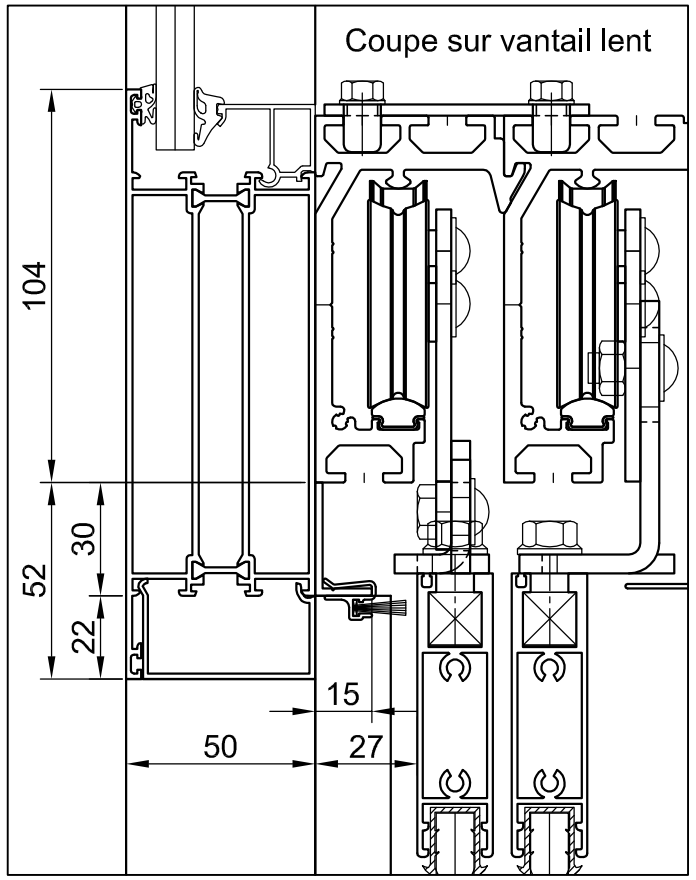

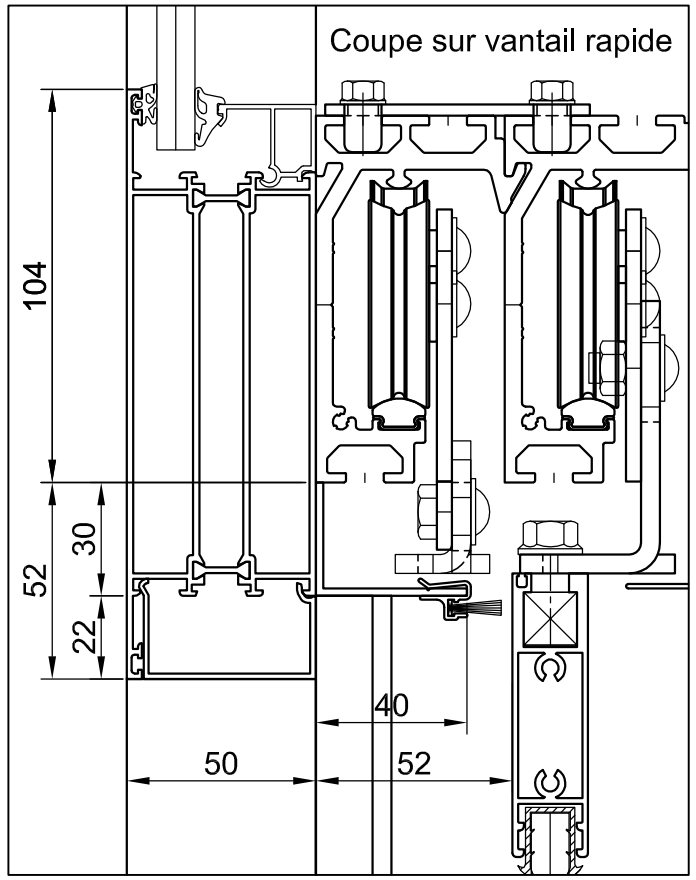

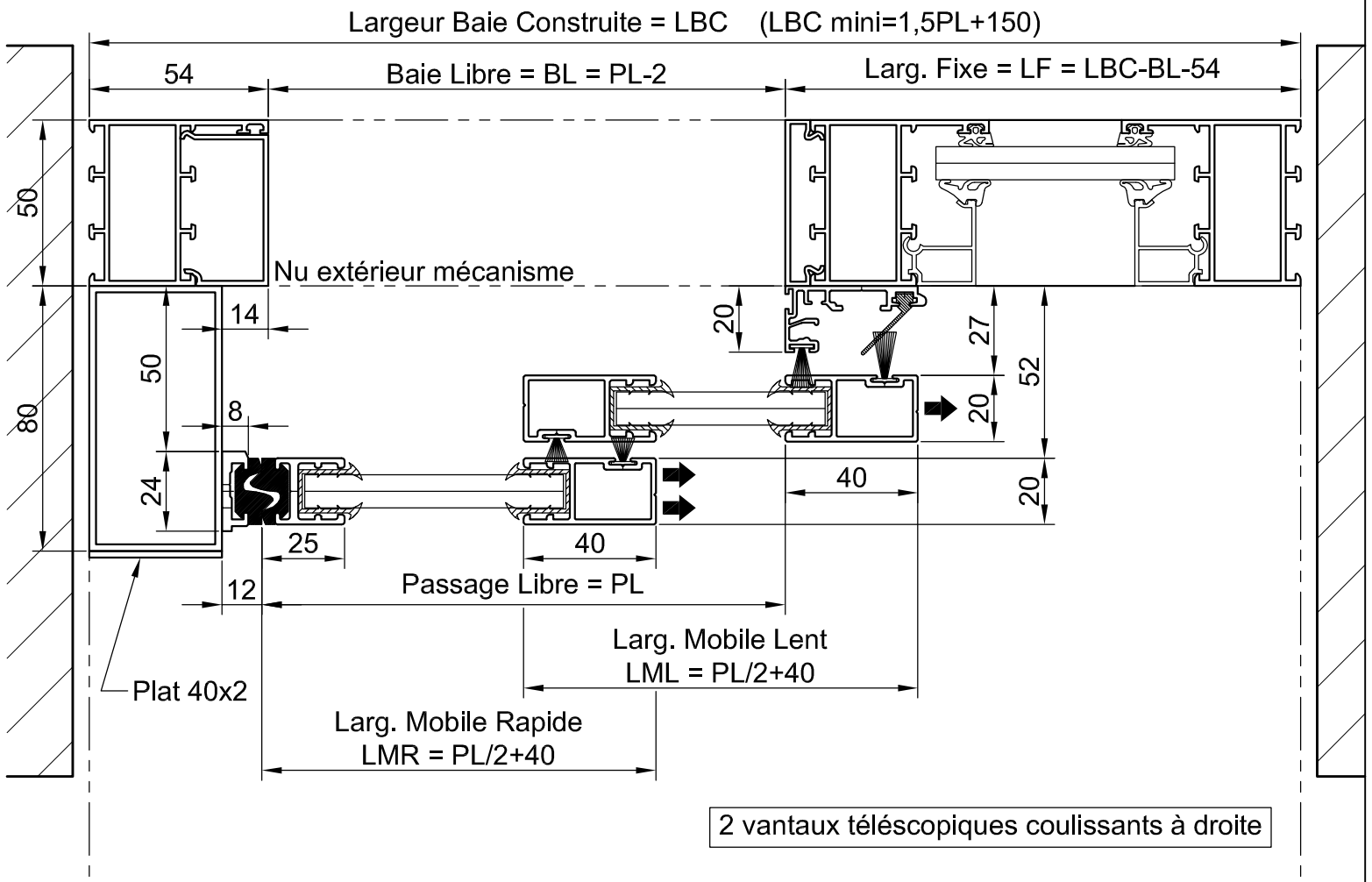

manusa
XED Portes Automatiques
Tél: 0479351500
Fax: 0479615050

VISIO - E20 - Menuiserie Fixe W50
PA 2 Vantaux Téléscopiques + Fixe
Droite

Format: A3	Ech:	Date: 11/01/2016	Ref: PTV5280-2VT E20+1F W50	Ind: